TESA MICRO-HITE

2D+PP 手動電子高度規

操作手冊

鑫禾興業有限公司

GOLDEN-HOPE ENTERPRISE CO., LTD.

台中市 401 自由路四段 323 號 4F

4F #323, Sec. 4, Tsu-Yu Road, Taichung City 401, Taiwan

TEL: 886-4-22132796 FAX: 886-4-22130958

E-mail: covina.g1234@msa.hinet.net

科威納

一、機台外部功能說明:

機台上蓋
防塵皮帶
測臂固定鈕
IG13 連接線接孔
測臂
測針
1D 控制面板
2D 控制面板
電子測頭以及測圓功能
手輪固定鈕
電源開關
TESA
micro-hite 600
159.8099

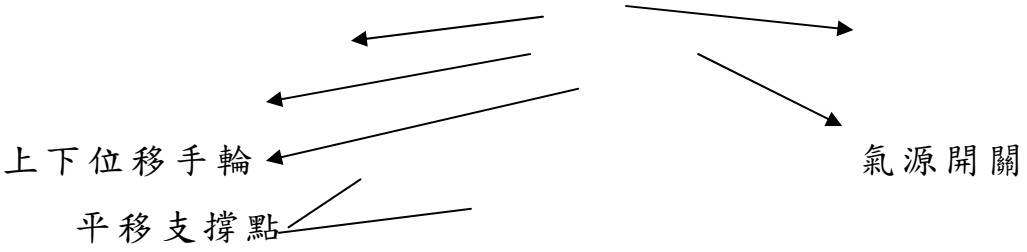

二、符號功能說明:

1D 量測、測針不經過校正規來執行補償。

2D 量測、測針必須經過校正規來執行補償。

連續顯示模式功能。

顯示直徑數值、顯示兩碰點之間的距離。

兩顯示數值相減。

重新歸零、重設參考基準點。

兩碰點、觸碰兩次所得平均值。

單碰點、碰觸單次所得到的數值。

程式集、各項設定參數更改。

預設功能鍵。

更改設定規尺寸。

顯示垂直度誤差值。

顯示垂直度誤差上限值。

顯示垂直度誤差下限值。

顯示真直度誤差值。

使用 IG13 時，顯示角度之按鍵。

連續顯示模式下歸零之按鍵。

退出模式三(連續顯示)功能。

自動輸出量測數值資料。

公英制切換鍵。

表頭列印時，語言選擇設定鍵。

確定輸入 ENTER 鍵。

游標向上。

游標向下。

數字向左切換。

數字向右切換。

三、單向量測功能之操作:

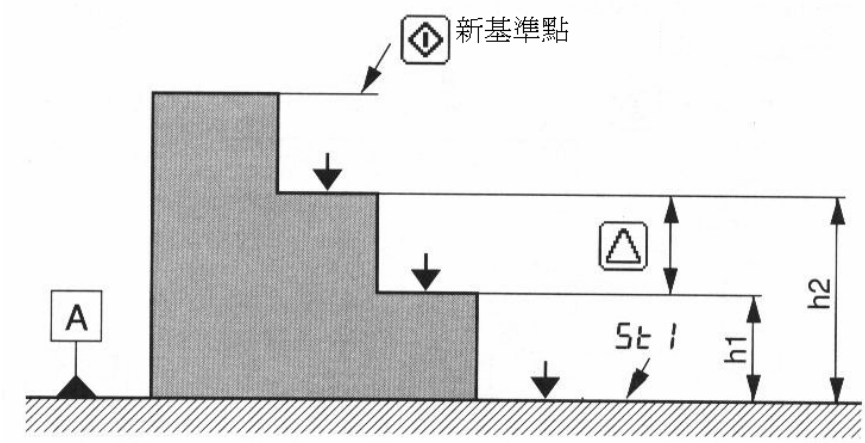

開機後，按 F1 鍵(測針不經過校正規補償)

1. 開機之後出現此畫面

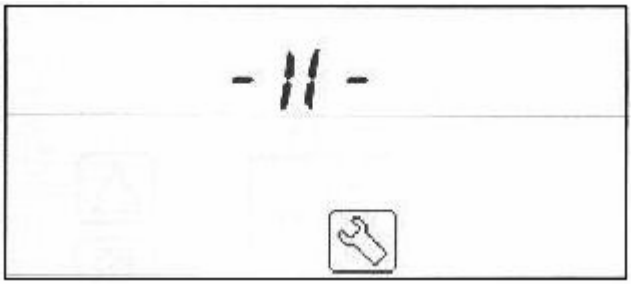

2. 測頭移動向下通過補償點

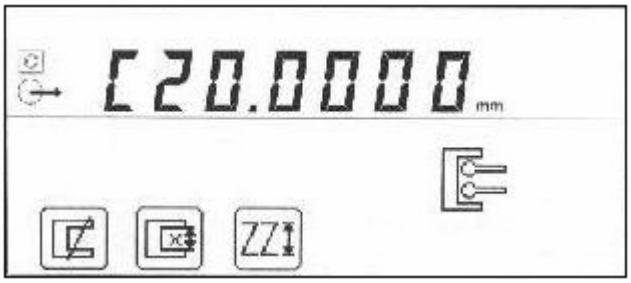

3. 按 F1 進入此畫面

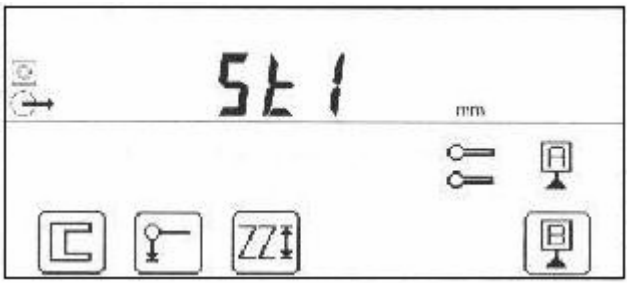

4. 選擇規零點後轉動手輪碰觸

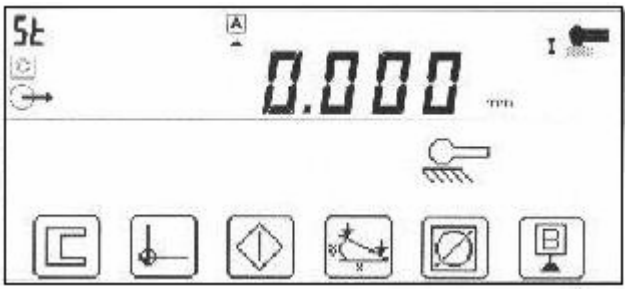

完成以上步驟便可開始執行單項量測

四、雙向量測功能之操作:

1. 開啓機台電源後，

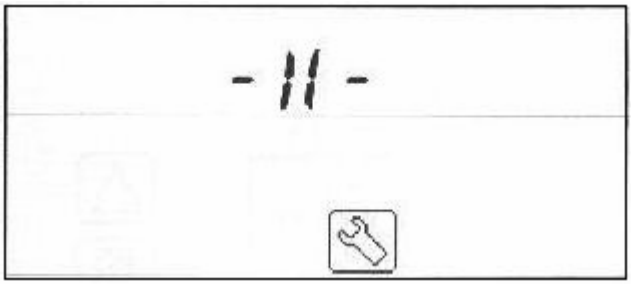

2. 測頭移動向下通過補償點

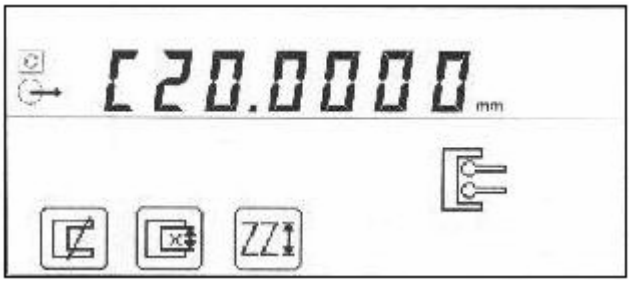

3. 將測針放入校正規中，上下上下碰觸後進入 St2，此時已經完成測針補償。

註：測針於補償過程中，如果上下兩次碰觸的誤差值爲 1~5um 時，小數點位數會自動變更爲 0.001mm。如果誤差值爲 5~10um 時，小數點位數會自動變更爲 0.01mm。如果誤差值爲 10~50um 時，小數點位數會自動變更爲 0.1mm。如果誤差值大於 50um 時，小數點位數會自動變更爲 1mm。

※校正規校正方式:

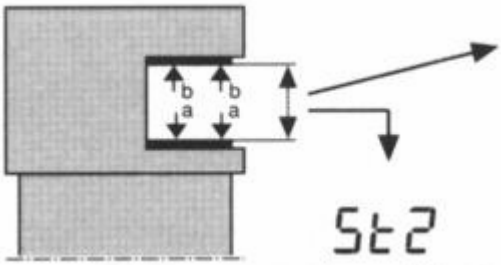

不可以上上下下來碰觸

4. 選擇規零點後，連續碰觸兩次歸零

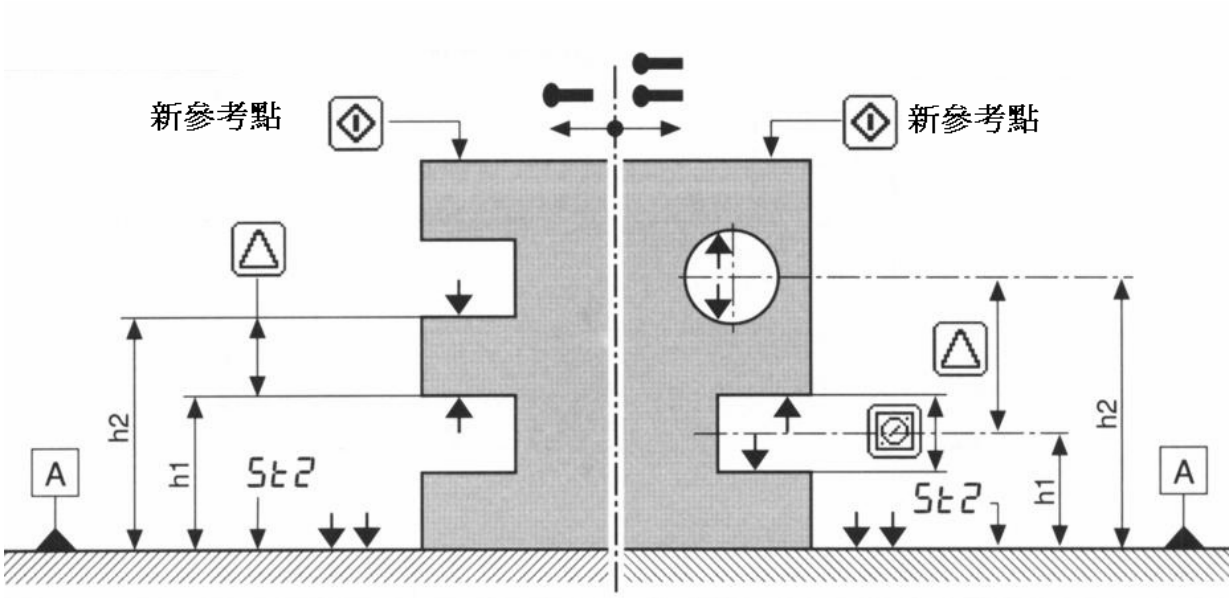

五、歸零設定:按 F2 鍵

1. 向下歸零:轉動手輪向下碰觸兩次即可。
2. 向上歸零:轉動手輪向上碰觸兩次即可。
3. 溝槽中心歸零:轉動手輪在溝槽上下各碰觸一次即可。
4. 圓孔中心歸零:轉動手輪在圓孔內尚下各碰觸一次即可。

六、預設歸零:按 鍵

1. 輸入預設值後，按 ENTER 鍵。
2. 轉動手輪碰觸基準點即可預設完成。

七、自動量圓模式:

1. 測針碰觸工件後，繼續旋轉手輪直到 LED 的綠燈亮爲止。
2. 將手輪固定鈕向右旋緊。(此時出現上下兩個橘燈、中間一個綠燈)
3. 調整旋轉手輪使綠燈位於兩個橘色燈的中間。
4. 將工件平推，使得測針通過圓弧的極點後，機台會記憶此點位置。
5. 相反的方向再將上述的步驟執行一次，取得另一方向的極點位置。
6. 鬆開手輪，按 鍵,便可量測出圓孔的直徑數值。

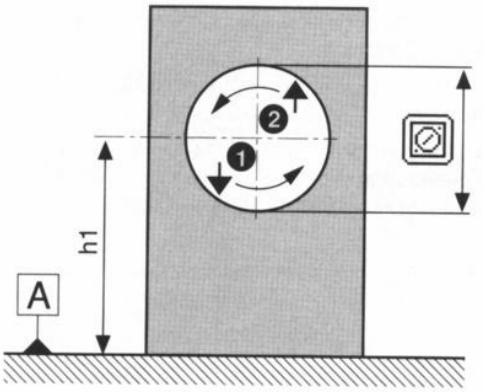

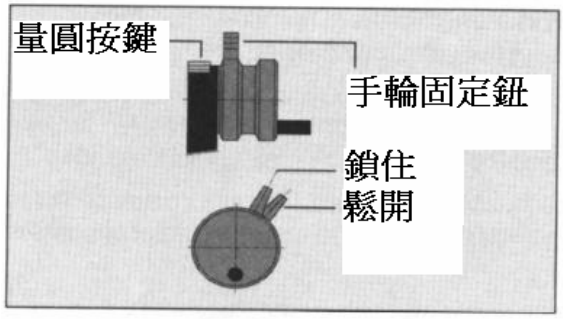

八、手動量圓模式:

1. 測針碰觸工件後，繼續旋轉手輪直到 LED 的綠燈亮為止。
2. 將手輪固定鈕向右旋緊。(此時出現上下兩個橘燈、中間一個綠燈)
3. 調整旋轉手輪使綠燈位於兩個橘色燈的中間。
4. 量圓按鍵按兩下。
5. 將工件左右移動兩次。
6. 此時機台的 LED 燈號全亮,在移動工件讓燈號只剩下最低的一個(圓孔最低點)
7. 轉動手輪上下各碰觸一下。
8. 鬆開手輪，按 鍵,便可量測出圓孔的直徑數值。

七、連續顯示模式:

1. 啓動連續顯示模式:按 鍵
2. 退出連續顯示模式:再按 一次即可退出。

八、量測模式四:垂直度量測(需搭配 IG13 電子測頭時使用)

1. 在關機狀態下，將 IG13 電子測頭安裝到機台後再將機台電源開啓。

2. 開啓電源:

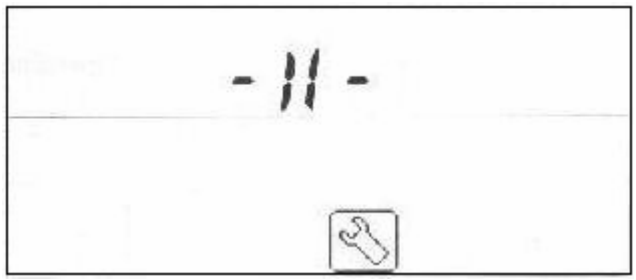

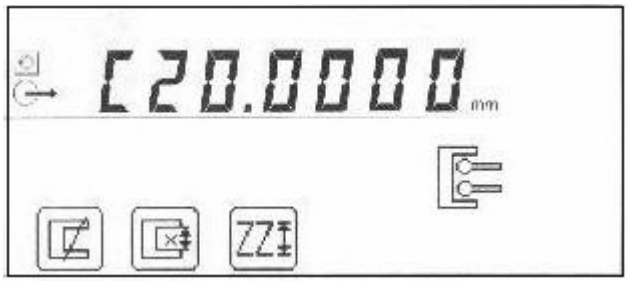

3. 測頭通過補償點後出現:

4. 啓動電子測頭:

5. 電子測頭量測位置:

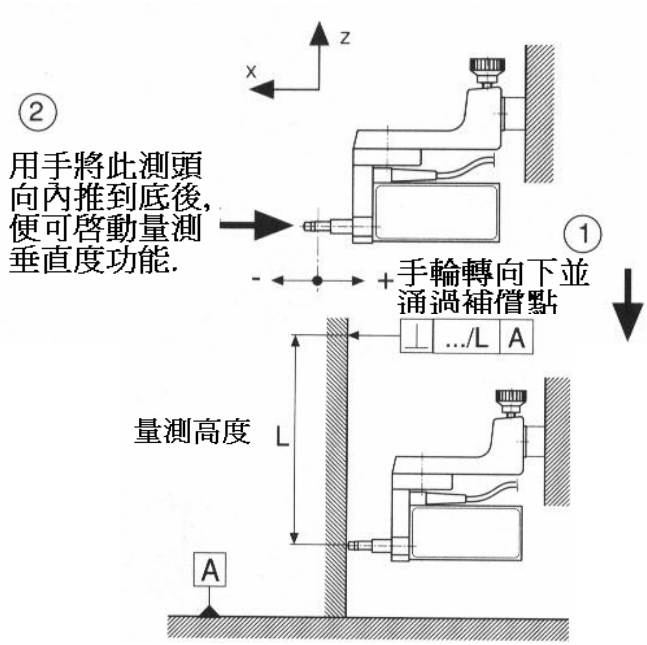

6. 啓動垂直度量測:

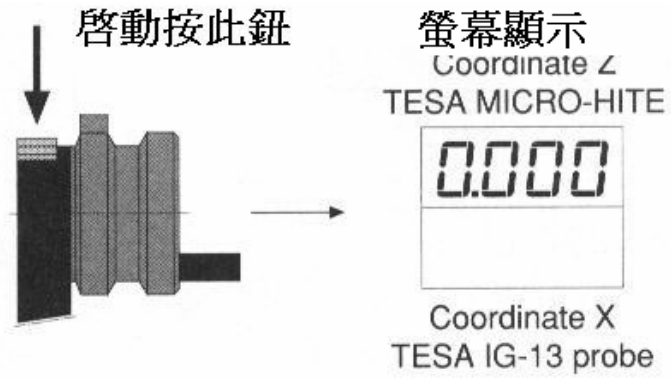

五、開始 IG13 量測執行:

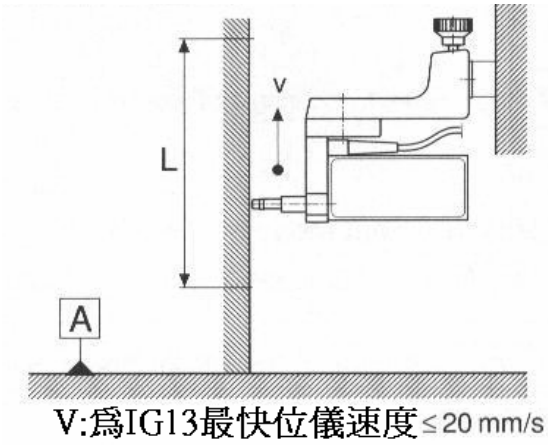

六、結束量測及顯示量測結果:

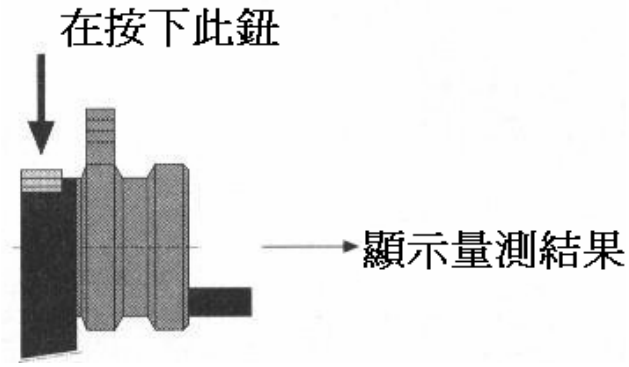

七、查看量測結果:

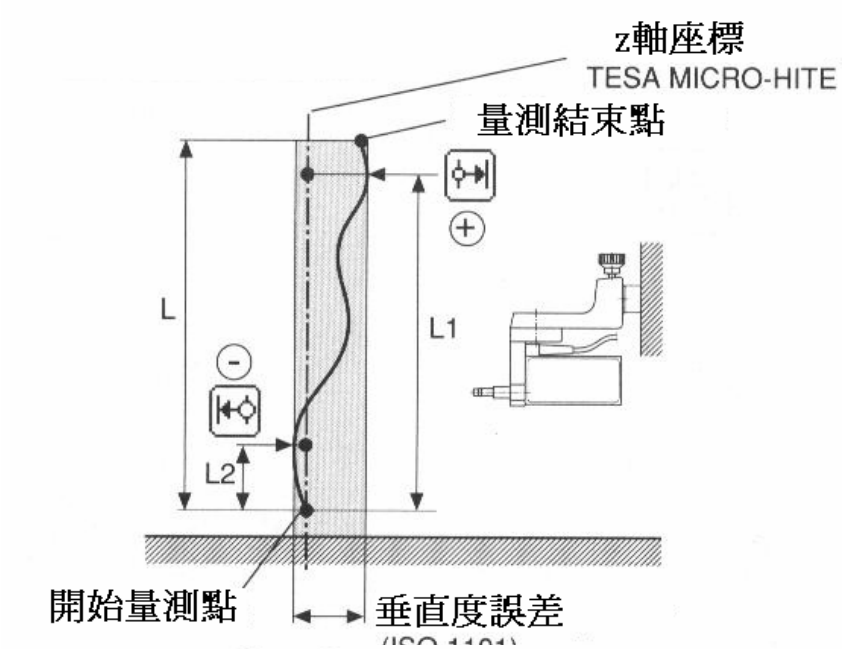

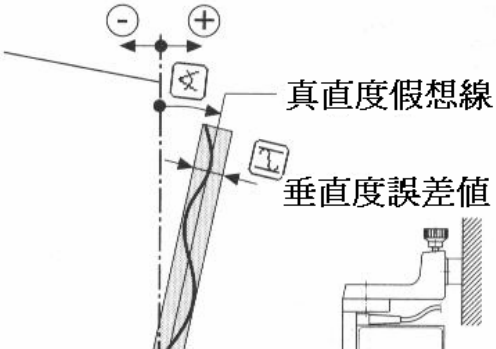

八、再重新回到量測起始點:

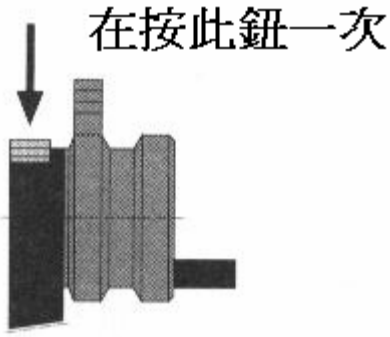

九、查看量測結果: F6

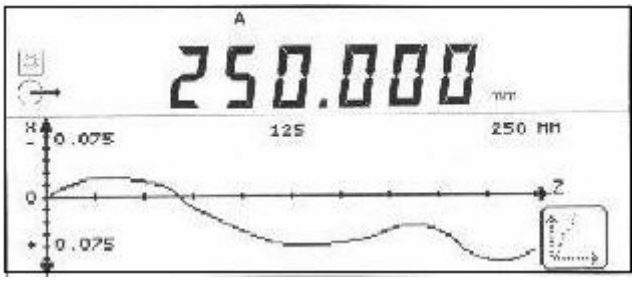

九、程式集功能設定:

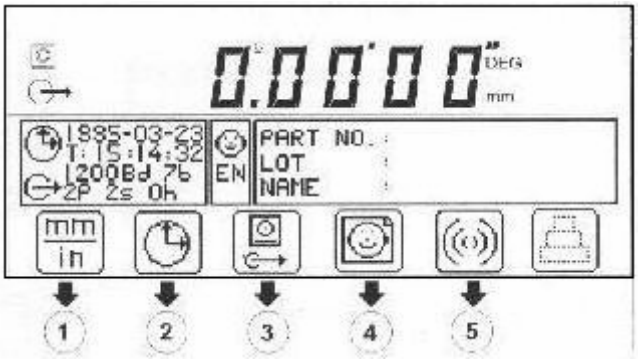

按 鍵來進入程式集的各項設定。

1. 單位設定:

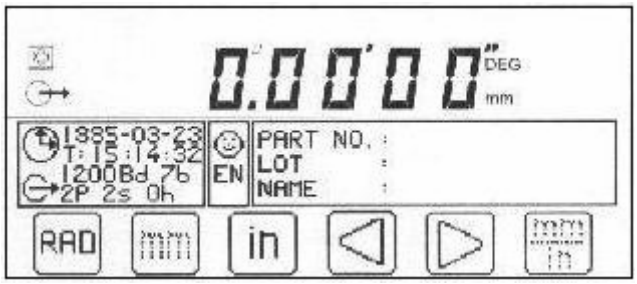

2. 時間設定:

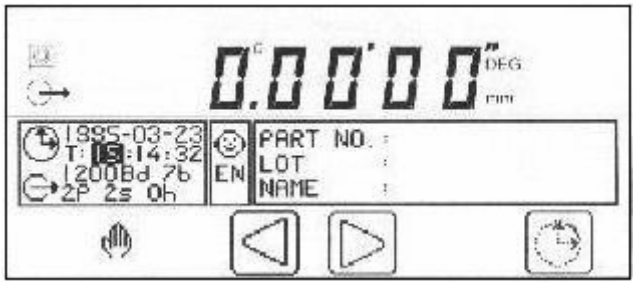

3. 傳輸設定:

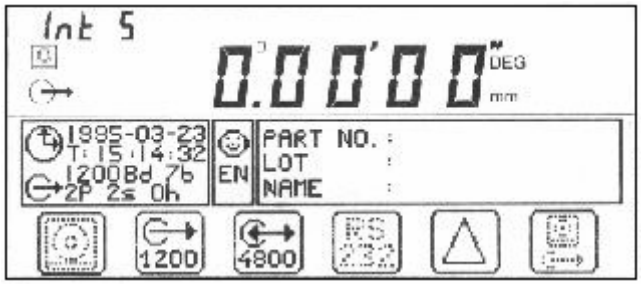

4. 表頭設定:

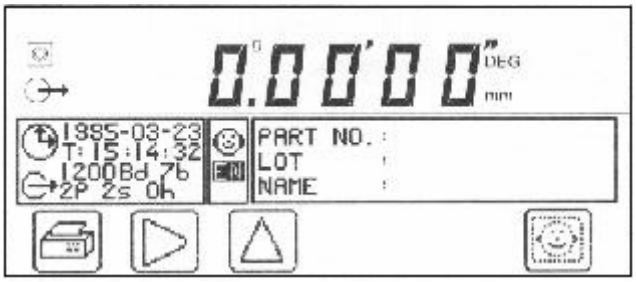

5. 蜂鳴器設定:可以開啓或是關閉蜂鳴器。